АО «Научно-исследовательский институт по удобрениям и инсектофунгицидам имени профессора Я.В. Самойлова»
Обособленное подразделение в г. Кировске

Заказчик – ООО «ПГЛЗ»

ООО «ПГЛЗ». КАРЬЕР «ВОСТОЧНЫЙ» V УЧАСТКА ПИКАЛЕВСКОГО МЕСТОРОЖДЕНИЯ ИЗВЕСТНЯКОВ. ПЕРВЫЙ ЭТАП СТРОИТЕЛЬСТВА

(Договор № 10ГХИ-41/12 от «09» июня 2012; ДС №11 от 30.01.2020)

ПРОЕКТНАЯ ДОКУМЕНТАЦИЯ

Раздел 5 «Сведения об инженерном оборудовании, о сетях инженерно-технического обеспечения, перечень инженерно-технических мероприятий, содержание технологических решений»

Подраздел 7 «Технологические решения»

Часть 2 «Открытые горные работы. Транспорт и отвальное хозяйство»

Книга 2 «Графическая часть»

05-02-0101-4112-1-ИОС7.2.2

Том 5.7.2.2

2021

АО «Научно-исследовательский институт по удобрениям и инсектофунгицидам имени профессора Я.В. Самойлова»
Обособленное подразделение в г. Кировске

Заказчик – ООО «ПГЛЗ»

Инв. № 105806
03.06.2021

ООО «ПГЛЗ». КАРЬЕР «ВОСТОЧНЫЙ» V УЧАСТКА ПИКАЛЕВСКОГО МЕСТОРОЖДЕНИЯ ИЗВЕСТНЯКОВ. ПЕРВЫЙ ЭТАП СТРОИТЕЛЬСТВА

(Договор № 10ГХИ-41/12 от «09» июня 2012; ДС №11 от 30.01.2020)

ПРОЕКТНАЯ ДОКУМЕНТАЦИЯ

Раздел 5 «Сведения об инженерном оборудовании, о сетях инженерно-технического обеспечения, перечень инженерно-технических мероприятий, содержание технологических решений»

Подраздел 7 «Технологические решения»

Часть 2 «Открытые горные работы. Транспорт и отвальное хозяйство»

Книга 2 «Графическая часть»

05-02-0101-4112-1-ИОС7.2.2

Том 5.7.2.2

Главный инженер — Поддубный А.В.

Главный инженер проекта — Гаврилова Н.А.

2021

Обозначение	Наименование	Примечание
05-02-0101-4112-1-ИОС7.2.2.ГЧ		
Лист 1	Ведомость графической части	
Лист 2	Положение горных работ к сдаче 1-го пускового комплекса в эксплуатацию на конец второго года строительства (1:5000)	
Лист 3	Выход 1-го пускового комплекса на проектную мощность на конец четвертого года строительства (1:5000)	
Лист 4	Положение горных работ к сдаче 2-го пускового комплекса на конец пятого года строительства (1:5000)	
Лист 5	Положение горных работ на конец строительства 1-го этапа (1:5000)	
Лист 6	Элементы системы разработки. Вскрышные работы. Разрезы А-А, Б-Б. М 1:1000	
Лист 7	Элементы системы разработки. Добычные работы. Разрезы А-А, Б-Б. М 1:1000	
Лист 8	Основные параметры буровзрывных работ	
Лист 9	Отведение поверхностных вод и водотоков от карьерного поля на начало нулевого года	
Лист 10	Отведение поверхностных вод и водотоков от карьерного поля на конец второго года	
Лист 11	Отведение поверхностных вод и водотоков от карьерного поля на начал пятого года	
Лист 12	Отведение поверхностных вод и водотоков от карьерного поля на конец десятого года	

Согласовано

Взам. инв. №

Подпись и дата 03.06.2021

Инв. № подл. 105806

Изм.	Кол.уч.	Лист	№док.	Подпись	Дата	05-02-0101-4112-1-ИОС7.2.2.ГЧ			
Разработал		Король			03.06.21	Ведомость графической части	Стадия	Лист	Листов
Проверил		Лимаренко			03.06.21		П	1	
Н. контр.		Можаева			03.06.21		АО «НИУИФ» г. Кировск		

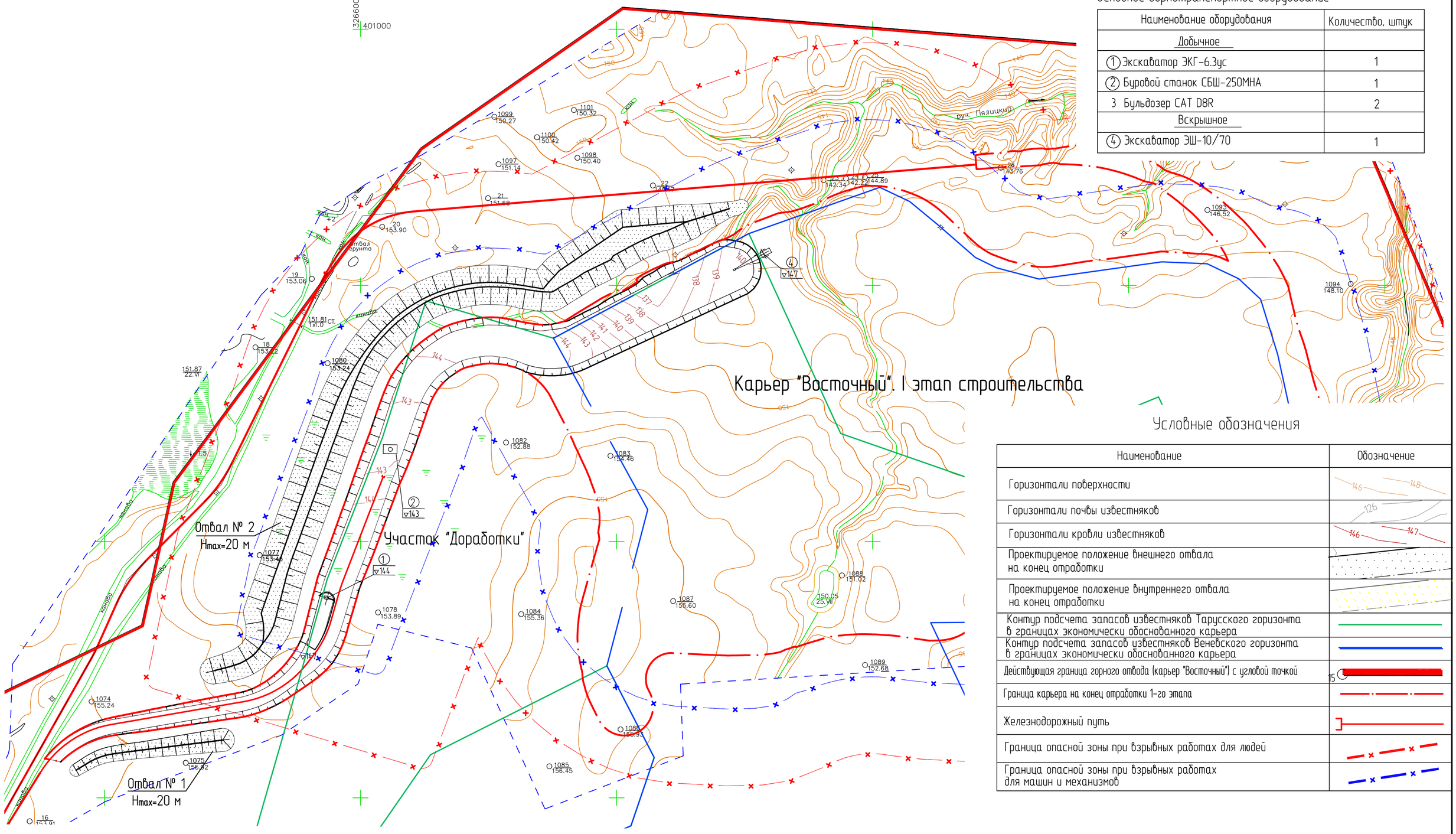

Основное горнотранспортное оборудование

Наименование оборудования	Количество, штук
Добычное	
1 Экскаватор ЭКГ-6.3ус	1
2 Буровой станок СБШ-250МНА	1
3 Бульдозер CAT D8R	2
Вскрышное	
4 Экскаватор ЭШ-10/70	1

Условные обозначения

Наименование	Обозначение
Горизонтали поверхности	146 148
Горизонтали почвы известняков	126
Горизонтали кровли известняков	146 147
Проектируемое положение внешнего отвала на конец отработки	
Проектируемое положение внутреннего отвала на конец отработки	
Контур подсчета запасов известняков Тарусского горизонта в границах экономически обоснованного карьера	
Контур подсчета запасов известняков Веневского горизонта в границах экономически обоснованного карьера	
Действующая граница горного отвода (карьер "Восточный") с угловой точкой	15
Граница карьера на конец отработки 1-го этапа	
Железнодорожный путь	
Граница опасной зоны при взрывных работах для людей	
Граница опасной зоны при взрывных работах для машин и механизмов	

Система координат - МСК-47
Система высот - Балтийская

Изм.	Кол. уч.	Лист	№ док.	Подп.	Дата
Разработал		Саркисов			03.06.21
Исполнил		Кароль			03.06.21
Проверил		Лимаренко			03.06.21
Нач. отдела		Лимаренко			03.06.21
Н.контр.		Мохаева			03.06.21

05-02-0101-4112-1-ИОС7.2.2.ГЧ

ООО "ПГЛЗ"

Карьер "Восточный" V участка Пикалевского месторождения известняков

Стадия	Лист	Листов
П	2	

Положение горных работ к сдаче 1-го пускового комплекса в эксплуатацию на конец второго года строительства (1:5000)

АО "НИУИФ" г. Кировск

Имя файла: 05_02_0101_4112_1_ИОС722_ГЧ_02_00.dwg

Формат А2

Согласовано

Взам. инв. №

Подп. и дата 03.06.2021

Инв. № подл. 105806

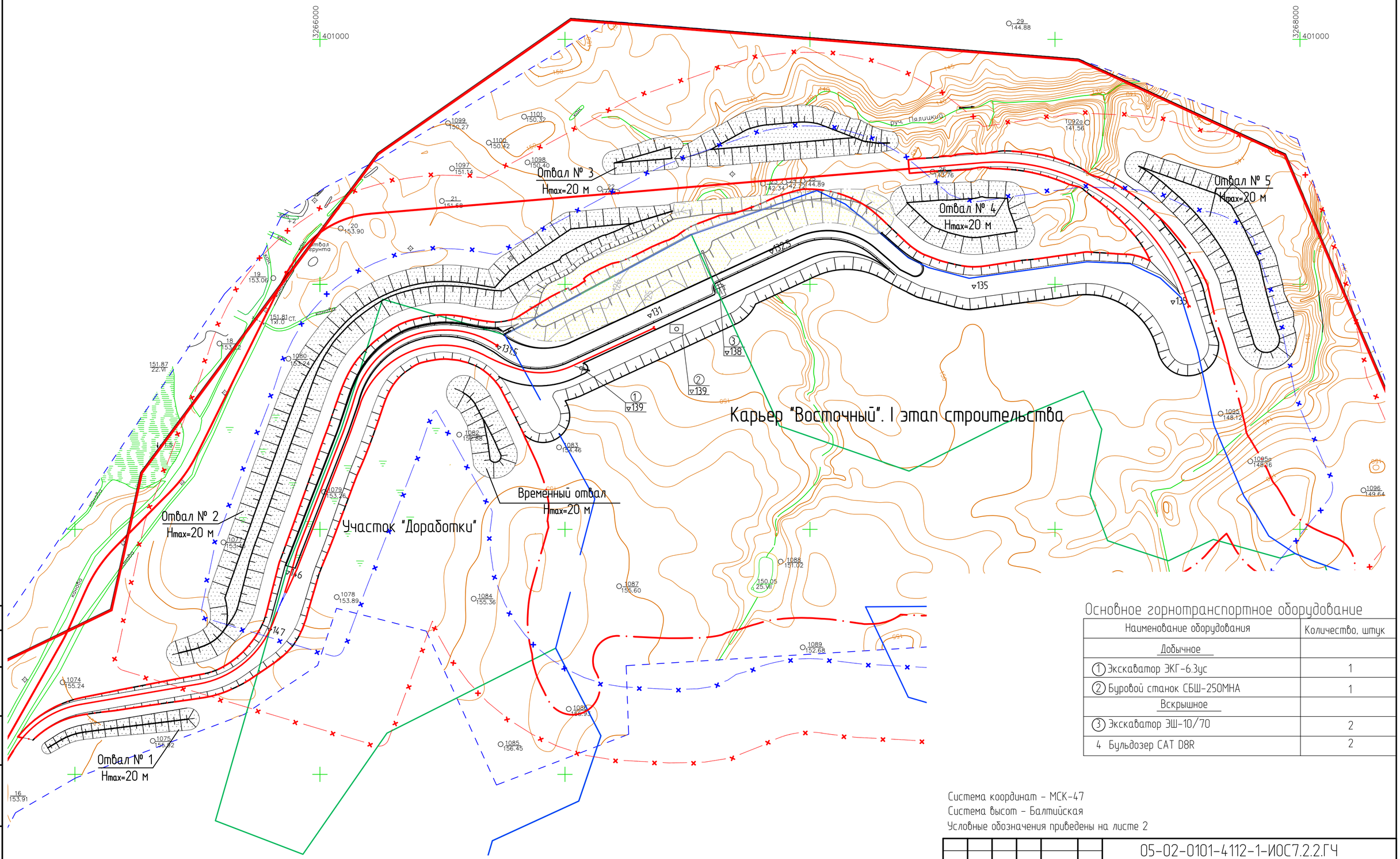

Основное горнотранспортное оборудование

Наименование оборудования	Количество, штук
Добычное	
1 Экскаватор ЭКГ-6.3ус	1
2 Буровой станок СБШ-250МНА	1
Вскрышное	
3 Экскаватор ЭШ-10/70	2
4 Бульдозер CAT D8R	2

Система координат – МСК-47
Система высот – Балтийская
Условные обозначения приведены на листе 2

Изм.	Кол.уч.	Лист	№ док.	Подп.	Дата
Разработал		Саркисов			03.06.21
Исполнил		Король			03.06.21
Проверил		Лимаренко			03.06.21
Нач. отдела		Лимаренко			03.06.21
Н.контр.		Мохаева			03.06.21

05-02-0101-4112-1-ИОС7.2.2.ГЧ

ООО "ПГЛЗ"

Карьер "Восточный" V участка Пикалевского месторождения известняков

Стадия	Лист	Листов
П	3	

Выход 1-го пускового комплекса на проектную мощность на конец четвертого года строительства (15000)

АО "НИУИФ"
г. Кировск

Имя файла: 05_02_0101_4112_1_ИОС722_ГЧ_03_00.dwg

Формат А2

Согласовано

Взам. инв. №

Подп. и дата

Инв. № подл.

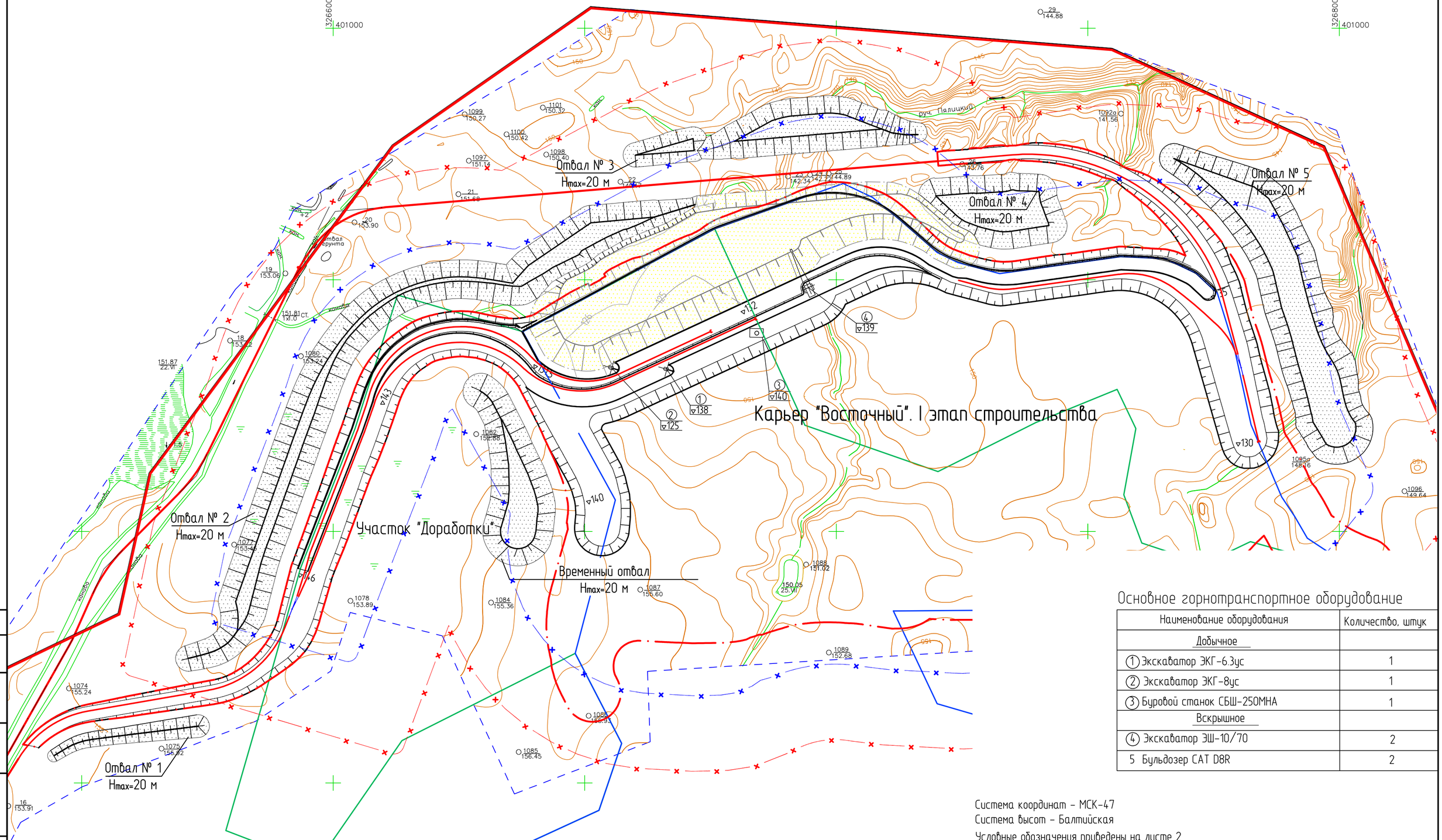

Основное горнотранспортное оборудование

Наименование оборудования	Количество, штук
Добычное	
(1) Экскаватор ЭКГ-6.3ус	1
(2) Экскаватор ЭКГ-8ус	1
(3) Буровой станок СБШ-250МНА	1
Вскрышное	
(4) Экскаватор ЭШ-10/70	2
5 Бульдозер CAT D8R	2

Система координат – МСК-47
Система высот – Балтийская
Условные обозначения приведены на листе 2

Изм.	Кол.уч.	Лист	№ док.	Подп.	Дата
Разработал		Саркисов			03.06.21
Исполнил		Король			03.06.21
Проверил		Лимаренко			03.06.21
Нач. отдела		Лимаренко			03.06.21
Н.контр.		Можаева			03.06.21

05-02-0101-4112-1-ИОС7.2.2.ГЧ

ООО "ПГЛЗ"

Карьер "Восточный" V участка Пикалевского месторождения известняков

Стадия	Лист	Листов
П	4	

Положение горных работ к сдаче 2-го пускового комплекса на конец пятого года строительства (15000)

АО "НИУИФ"
г. Кировск

Согласовано

Взам. инв. №

Подп. и дата 03.06.2021

Инв. № подл. 105805

Имя файла: 05_02_0101_4112_1_ИОС722_ГЧ_04_00.dwg

Формат А2

Основное горнотранспортное оборудование

Наименование оборудования	Количество, штук
Добычное	
① Экскаватор ЭКГ-8ус	1
② Экскаватор ЭКГ-6,3ус	1
③ Буровой станок СБШ-250МНА	2
4 Бульдозер CAT D8R	2
Вскрышное	
⑤ Экскаватор ЭШ-10.75	2
⑥ Экскаватор ЭШ-15/90	1

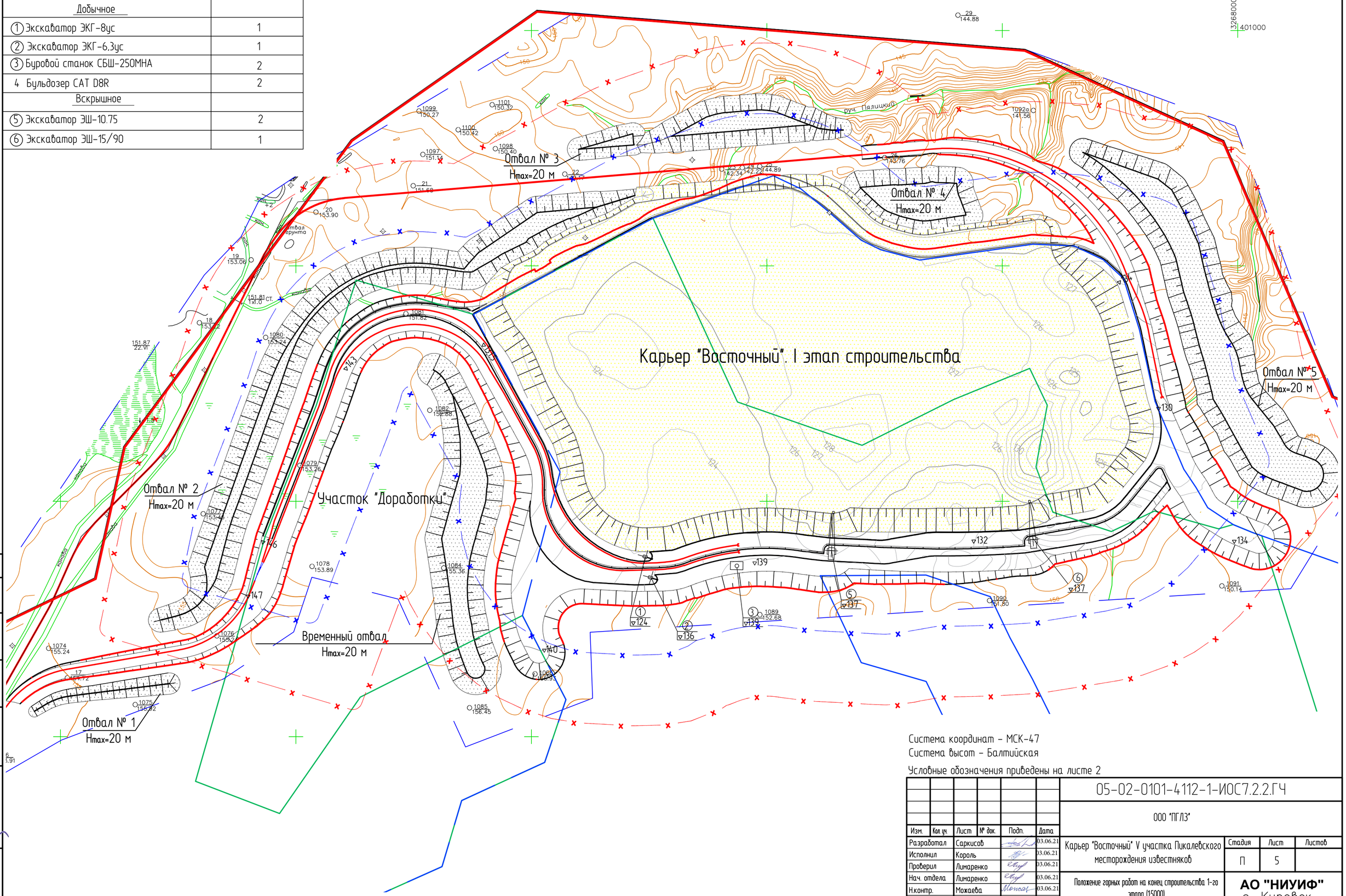

Система координат – МСК-47
Система высот – Балтийская

Условные обозначения приведены на листе 2

Изм.	Кол.уч.	Лист	№ док.	Подп.	Дата
Разработал		Саркисов			03.06.21
Исполнил		Король			03.06.21
Проверил		Лимаренко			03.06.21
Нач. отдела		Лимаренко			03.06.21
Н.контр.		Можаева			03.06.21

05-02-0101-4112-1-ИОС7.2.2.ГЧ

ООО "ПГЛЗ"

Карьер "Восточный" V участка Пикалевского месторождения известняков

Стадия	Лист	Листов
П	5	

Положение горных работ на конец строительства 1-го этапа (15000)

АО "НИУИФ"
г. Кировск

Имя файла: 05_02_0101_4112_1_ИОС722_ГЧ_05_00.dwg

Формат А2

Согласовано

Взам. инв. №

Подп. и дата 03.06.2021

Инв. № подл. 105805

Технологическая схема отработки вскрышного уступа (15 м и 11 м) и междупластья (5 м)

А–А

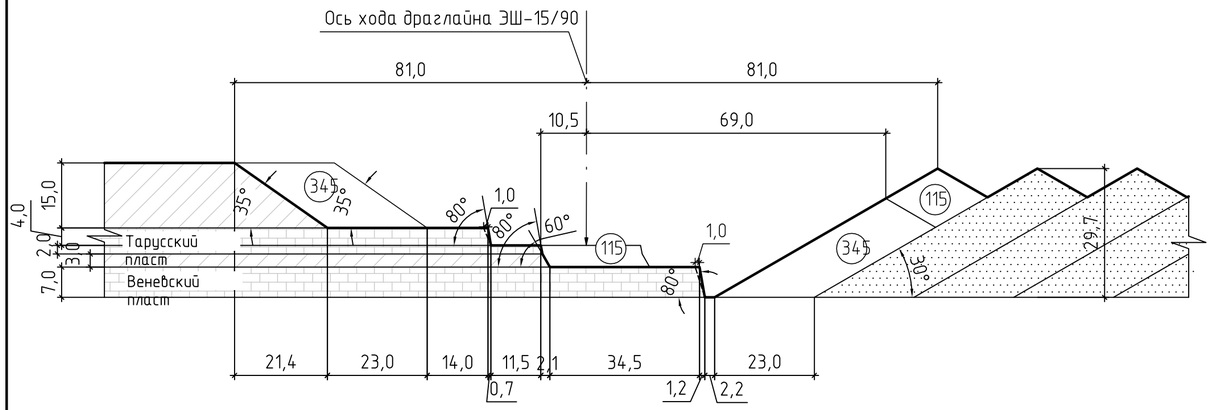

Б–Б

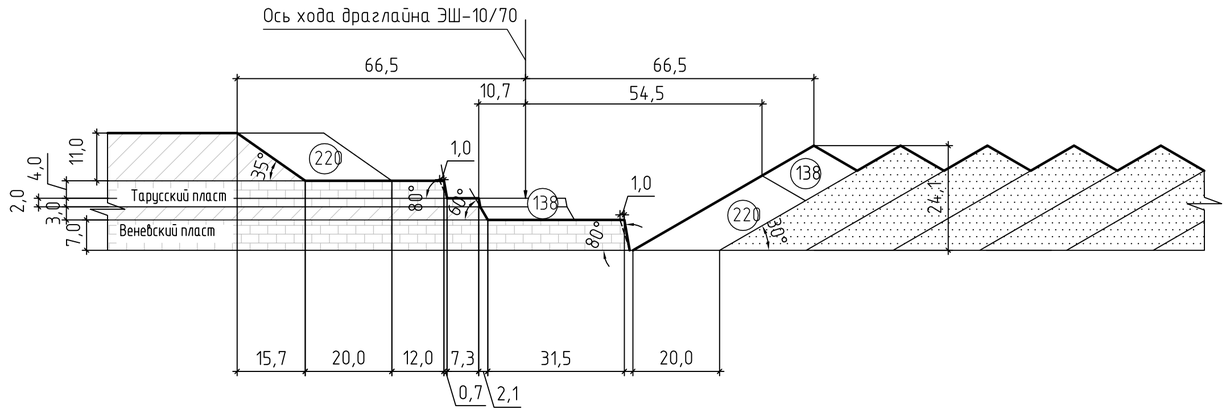

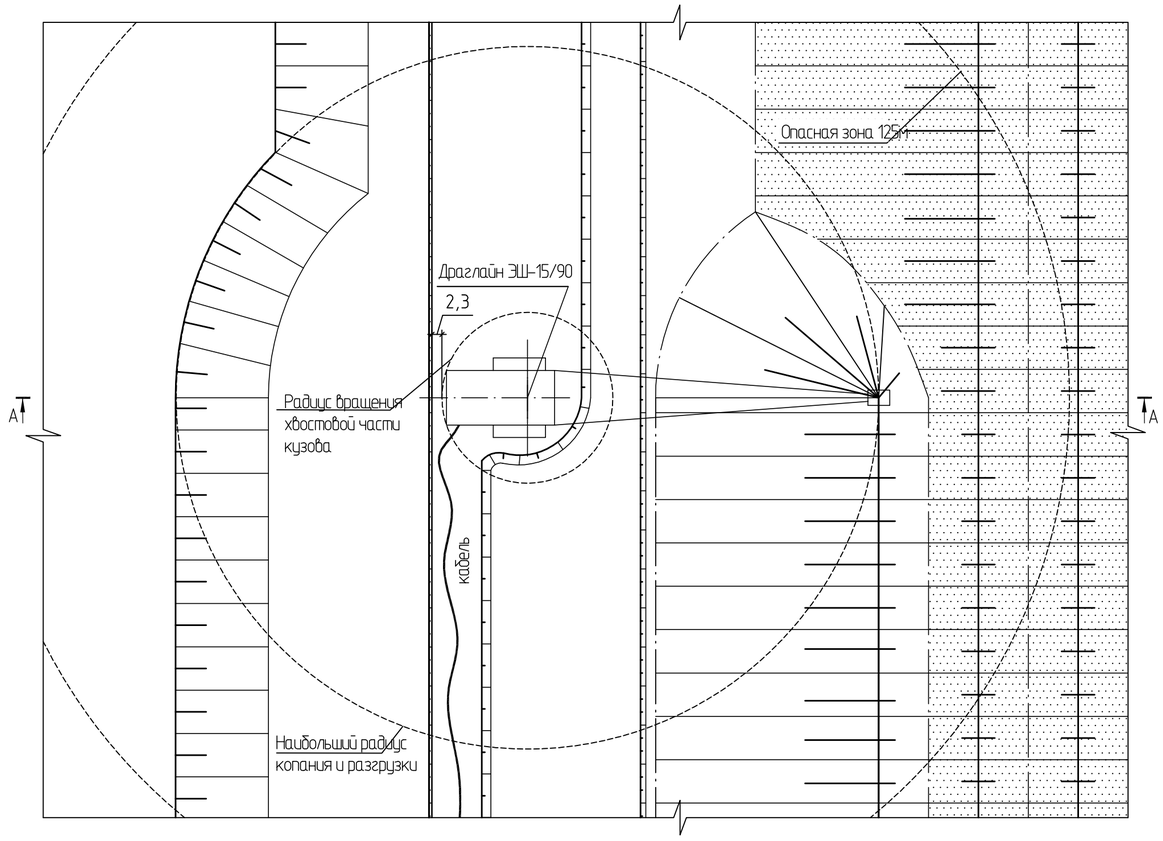

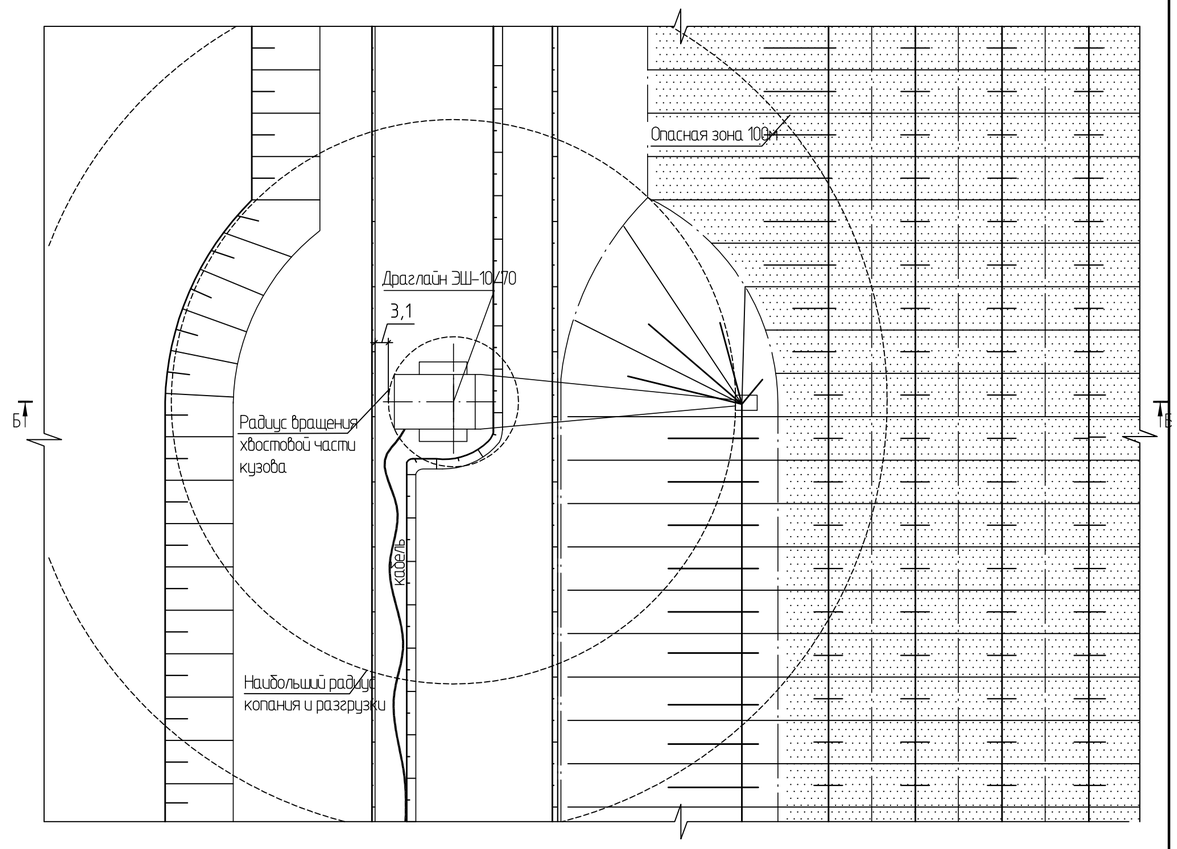

Условные обозначения:

- вскрышные породы
- отвал вскрышных пород
- добычной уступ
- вскрышной уступ

						05-02-0101-4112-1-ИОС7.2.2.ГЧ
						ООО "ПГЛЗ"
Изм.	Кол.уч.	Лист	№ док.	Подп.	Дата	
Разработал		Король			03.06.21	Карьер "Восточный" V участка Пикалевского месторождения известняков
Проверил		Лимаренко			03.06.21	
Нач. отдела		Лимаренко			03.06.21	
Н.контр.		Можаева			03.06.21	Элементы системы разработки. Вскрышные работы. Разрезы А-А, Б-Б (1:1000)

Стадия	Лист	Листов
П	6	

АО "НИУИФ"
г. Кировск

Согласовано

Взам. инв. №

Подп. и дата 03.06.2021

Инв. № подл. 105806

Имя файла: 05_02_0101_4112_1_ИОС722_ГЧ_06_00.dwg

Формат А2

Отработка тарусского пласта

А–А

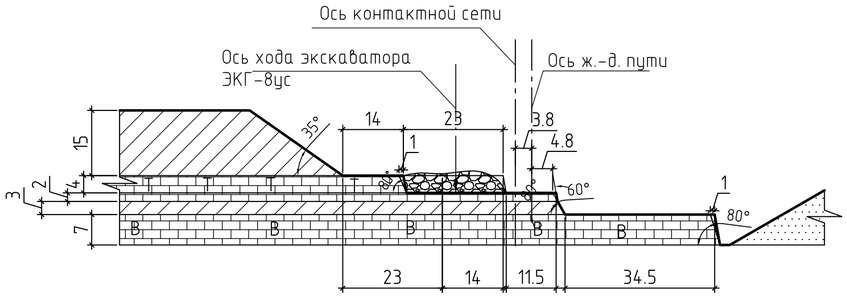

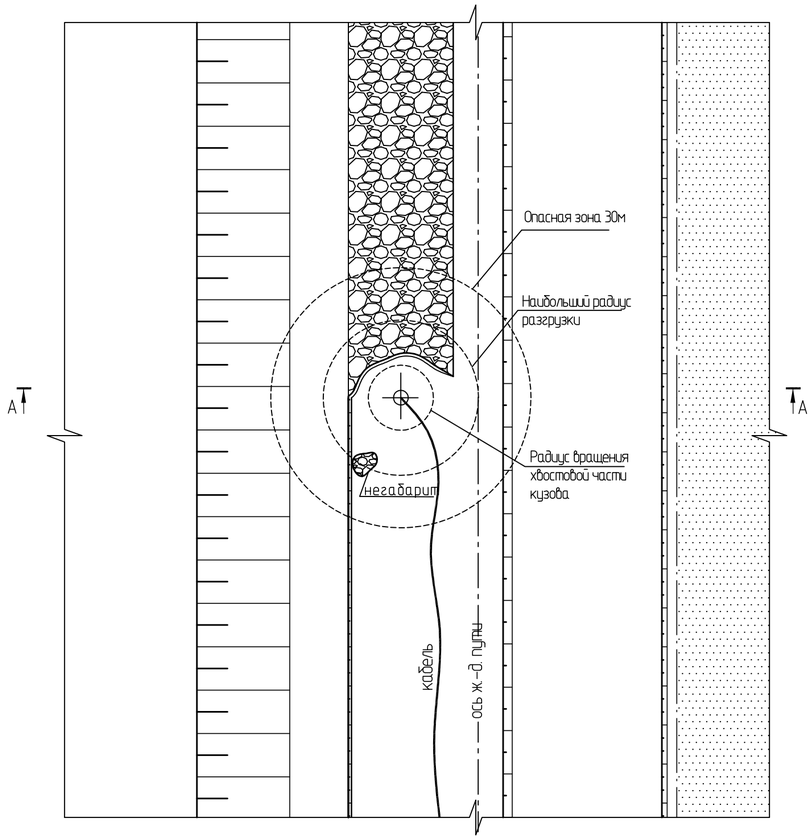

Отработка веневского пласта

Б–Б

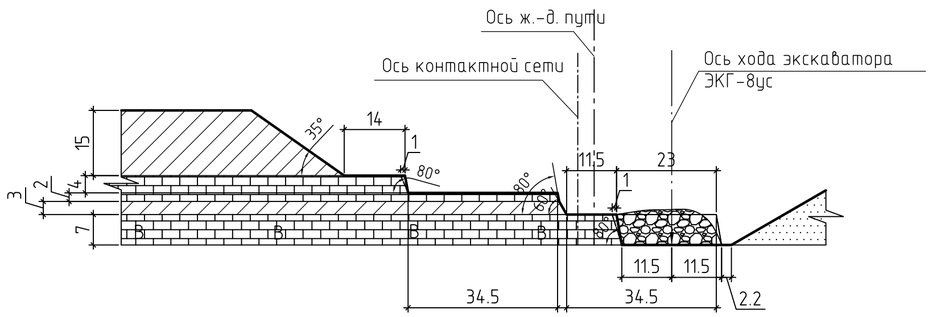

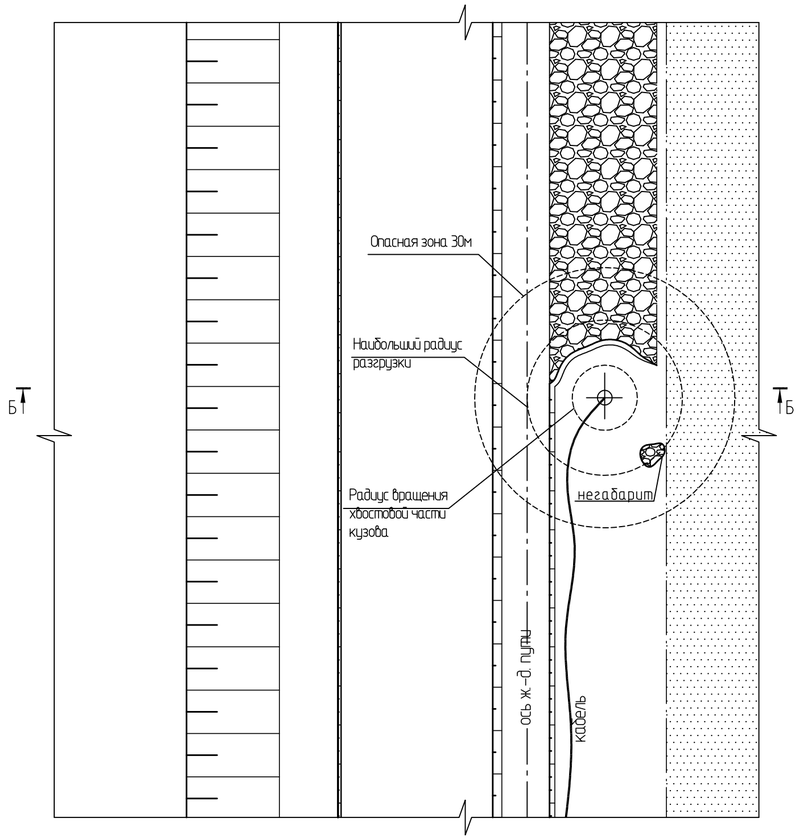

Условные обозначения:

- Т – тарусские известняки
- В – веневские известняки
- – вскрышные породы
- – отвал вскрышных пород
- – добычной уступ
- – вскрышной уступ

Изм.	Кол.уч.	Лист	№ док.	Подп.	Дата
Разработал		Король			03.06.21
Проверил		Лимаренко			03.06.21
Нач. отдела		Лимаренко			03.06.21
Н.контр.		Можаева			03.06.21

05-02-0101-4112-1-ИОС7.2.2.ГЧ

ООО "ПГЛЗ"

Карьер "Восточный" V участка Пикалевского месторождения известняков

Стадия	Лист	Листов
П	7	

Элементы системы разработки. Добычные работы. Разрезы А-А, Б-Б (1:1000)

АО "НИУИФ" г. Кировск

Имя файла: 05_02_0101_4112_1_ИОС722_ГЧ_07_00.dwg

Формат А2

Согласовано

Взам. инв. №

Подп. и дата 03.06.2021

Инв. № подл. 105806

Конструкция скважинного заряда

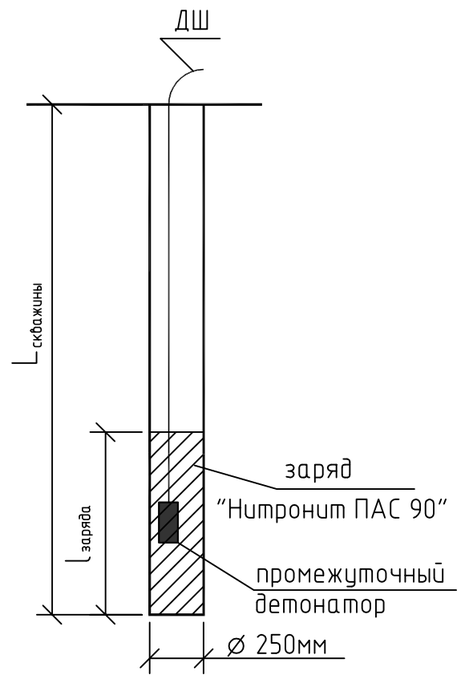

Конструкция шашки-детонатора Т-400Г

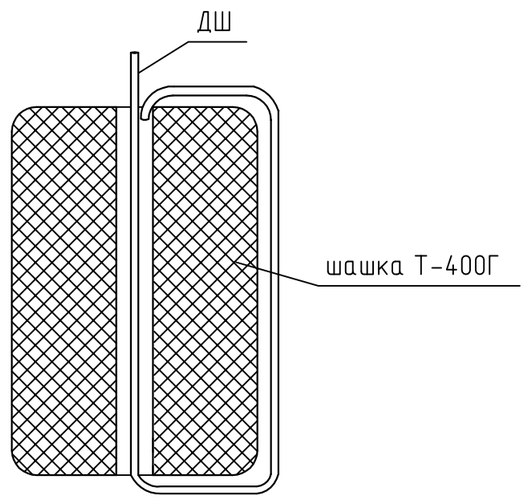

Схема обуривания блока

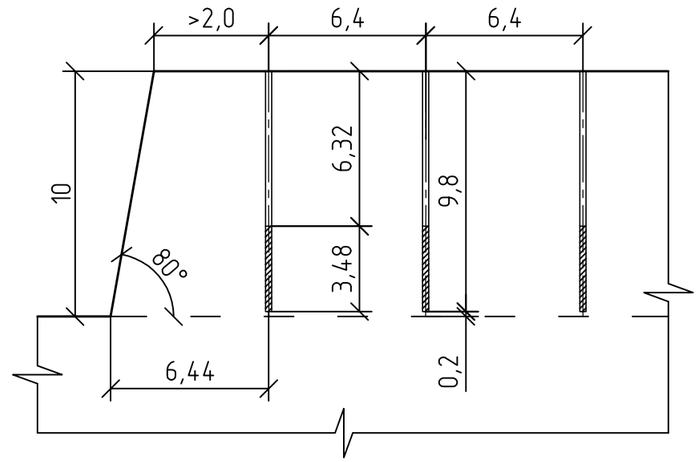

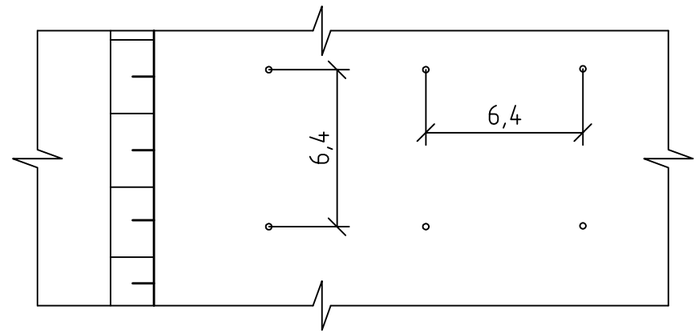

Схема взрывания

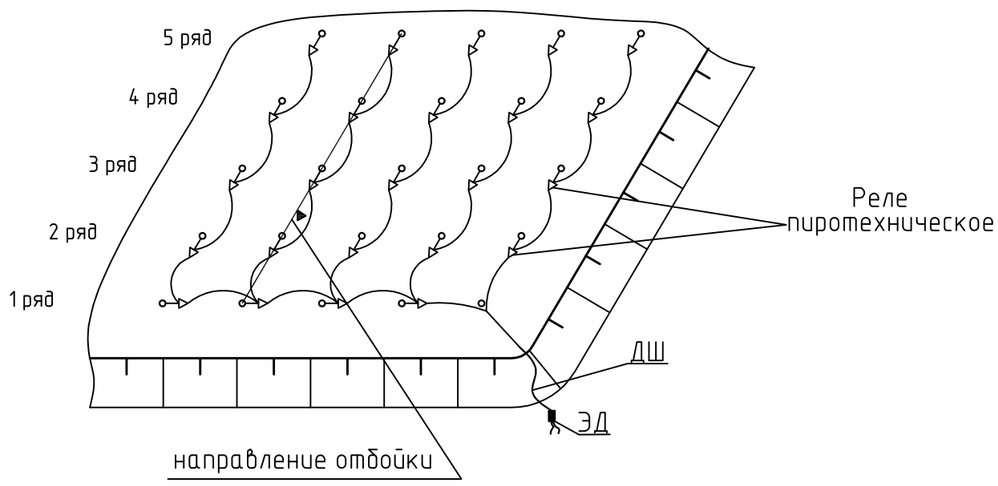

Изм.	Кол. уч.	Лист	№ док.	Подп.	Дата
Разработал		Король			03.06.21
Проверил		Лимаренко			03.06.21
Нач. отдела		Лимаренко			03.06.21
Н.контр.		Можаева			03.06.21

05-02-0101-4112-1-ИОС7.2.2.ГЧ

ООО "ПГЛЗ"

Карьер "Восточный" V участка Пикалевского месторождения известняков

Стадия	Лист	Листов
П	8	

Основные параметры буровзрывных работ

АО "НИУИФ"
г. Кировск

Согласовано

Взам. инв. №

Подп. и дата 03.06.2021

Инв. № подл. 105806

Имя файла: 05_02_0101_4112_1_ИОС722_ГЧ_08_00.dwg

Формат А3

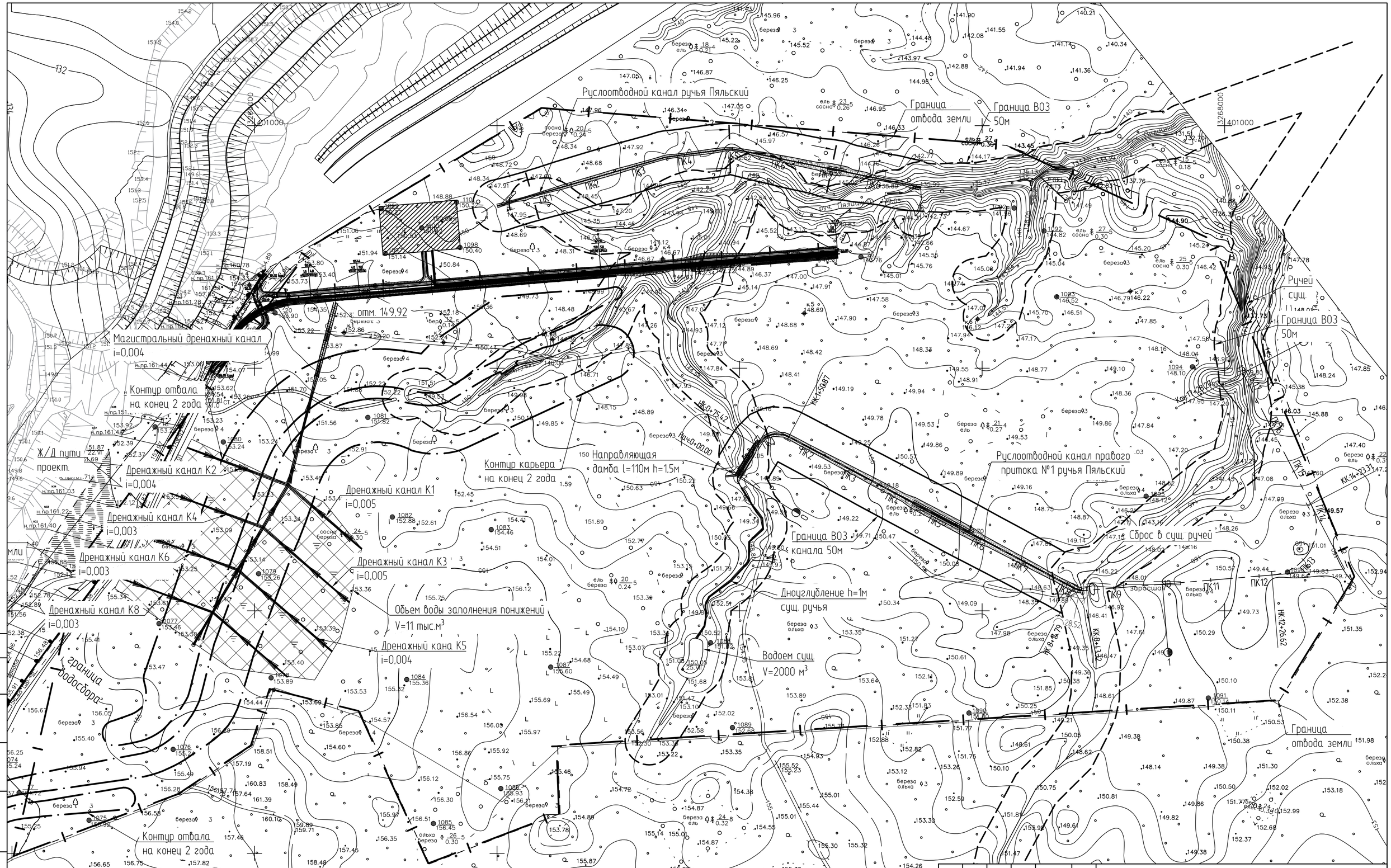

Изм.	Кол.уч.	Лист	№ док.	Подп.	Дата
Разработал		Кочетков			15.06.21
Проверил		Макеенков			15.06.21
Нач. отд.		Макеенков			15.06.21
Н.контр.		Кравцова			15.06.21

05-02-0101-4112-1-ИОС7.2.2.ГЧ

ООО "ПГЛЗ"

Карьер "Восточный" V участка Пикалевского месторождения известняков

Стадия	Лист	Листов
П	9	

Отведение поверхностных вод и водотоков от карьерного поля на начало нулевого года

АО "НИУИФ" Санкт-Петербург

Согласовано

Взам. инв. №

Подп. и дата

Инв. № подл.

Имя файла: 05_02_0101_4112_1_ИОС72_ГЧ_09_00.dwg

Формат А2

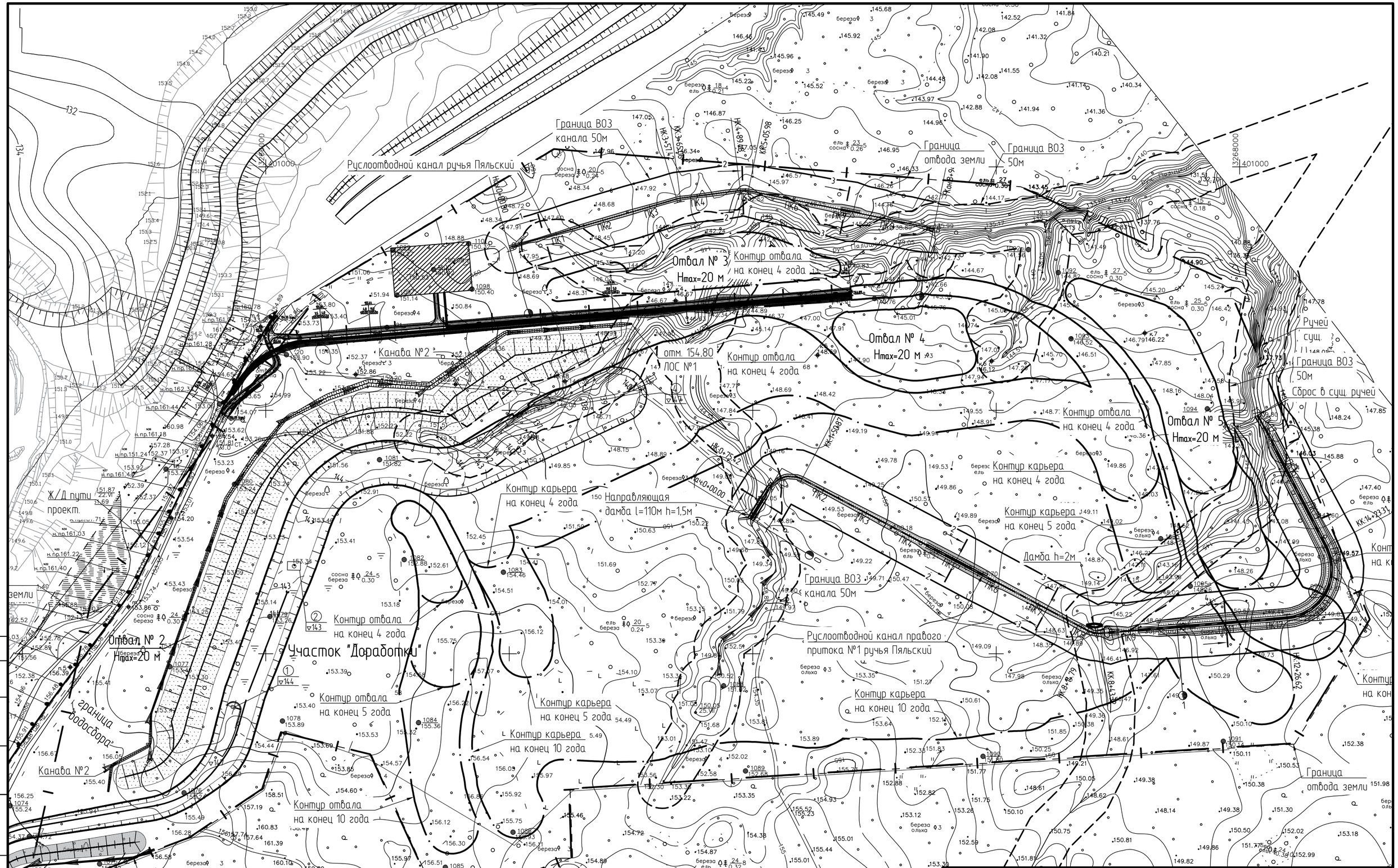

Изм.	Кол.уч.	Лист	№ док.	Подп.	Дата
Разработал		Кочетков			15.06.21
Проверил		Макеенков			15.06.21
Нач. отд.		Макеенков			15.06.21
Н.контр.		Кравцова			15.06.21

05-02-0101-4112-1-ИОС7.2.2.ГЧ

ООО "ПГЛЗ"

Карьер "Восточный" V участка Пикалевского месторождения известняков

Стадия	Лист	Листов
П	10	

Отведение поверхностных вод и водотоков от карьерного поля на конец второго года

АО "НИУИФ"
Санкт-Петербург

Согласовано

Взам. инв. №

Подп. и дата

Инв. № подл.

Имя файла: 05_02_0101_4112_1_ИОС72_ГЧ_10_00.dwg

Формат А2

Карьер "Восточный" I этап отработки

Участок "Доработки"

Граница ВОЗ канала 50м

Граница отвода земли

Руслоотводной канал ручья Пяльский

Канава №3

Канава №2

Канава №8

Канава №7

Канава №5

Канава №4

Канава №1

Отвал № 1 Hmax=20 м

Отвал № 2 Hmax=20 м

Отвал № 3 Hmax=20 м

Отвал № 4 Hmax=20 м

Отвал № 5 Hmax=20 м

отм. 143,61 ЛОС №3

отм. 138,19 ЛОС №2

отм. 154,80 ЛОС №1

Ж/Д пути проект.

Граница водосбора

Временный склад вскрышной породы Hmax=20 м

Контур карьера на конец 10 года

Контур отвала на конец 10 года

Руслоотводной канал правого притока №1 ручья Пяльский (срабатывается при отработке карьера после 4 года)

Руслоотводной канал правого притока №2 ручья Пяльский (срабатывается при отработке карьера после 4 года)

Руслоотводной канал правого притока №2 ручья Пяльский (для отработки карьера 10 год)

Коллектор правого притока №2 ручья Пяльский (для отработки карьера 10 год)

Входной оголовок

Выходной оголовок Руслоотводной канал правого притока №2 ручья Пяльский

Частично засыпать до оголовка трубы под канаву №5

Ручей сущ.

Сброс в сущ. ручей

Засыпка понижений ручья по канаву

							05-02-0101-4112-1-ИОС7.2.2.ГЧ		
							ООО "ПГЛЗ"		
Изм.	Кол.уч.	Лист	№ док.	Подп.	Дата				
Разработал		Кочетков			15.06.21	Карьер "Восточный" V участка Пикалевского месторождения известняков	Стадия	Лист	Листов
Проверил		Макеенков			15.06.21		П	11	
Нач. отд.		Макеенков			15.06.21	Отведение поверхностных вод и водотоков от карьерного поля на начало пятого года	АО "НИУИФ" Санкт-Петербург		
Н.контр.		Кравцова			15.06.21				

Согласовано

Взам. инв. №

Подп. и дата

Инв. № подл.

Имя файла: 05_02_0101_4112_1_ИОС72_ГЧ_11_00.dwg

Формат А3х3

Руслоотводной канал ручья Пяльский

Граница ВОЗ канала 50м

Канава №3

Граница отвода земли

Граница ВОЗ 50м

Отвал № 3 Нмах=20 м

отм 138.19 ЛОС №2

отм 143.61 ЛОС №8

Канава №6

Отвал № 5 Нмах=20 м

Канава №5

Ручей сущ.

Граница ВОЗ 50м

Сброс в сущ. ручей

Засыпка понижений ручья по канаву

Канава №2

Канава №8

Отвал № 4 Нмах=20 м

Канава №7

отм. 154.80 ЛОС №1

Руслоотводной канал правого притока №2 ручья Пяльский (для отработки карьера 10 год)

Выходной оголовок

Руслоотводной канал правого притока №2 ручья Пяльский Частично засыпать до оголовка трубы под канаву №5

Ж/Д пути проект.

Карьер "Восточный" I этап отработки

Граница отвода земли

Отвал № 2 Нмах=20 м

Участок "Доработки"

Канава №4

Входной оголовок

Коллектор правого притока №2 ручья Пяльский (для отработки карьера 10 год)

Граница водосбора

Канава №2

Временный склад вскрышной породы Нмах=20 м

Граница ВОЗ 50м

Руслоотводной канал правого притока №2 ручья Пяльский (для отработки карьера 10 год)

Граница ВОЗ канала 50м

Отвал № 1 Нмах=20 м

Канава №1

Изм.	Кол.уч.	Лист	№ док.	Подп.	Дата
Разработал		Кочетков			15.06.21
Проверил		Макеенков			15.06.21
Нач. отд.		Макеенков			15.06.21
Н.контр.		Кравцова			15.06.21

05-02-0101-4112-1-ИОС7.2.2.ГЧ

ООО "ПГЛЗ"

Карьер "Восточный" V участка Пикалевского месторождения известняков

Отведение поверхностных вод и водотоков от карьерного поля на конец шестого года

Стадия	Лист	Листов
П	12	

АО "НИУИФ" Санкт-Петербург

Согласовано

Взам. инв. №

Подп. и дата

Инв. № подл.

Имя файла: 05_02_0101_4112_1_ИОС72_ГЧ_12_00.dwg

Формат А3х3