План

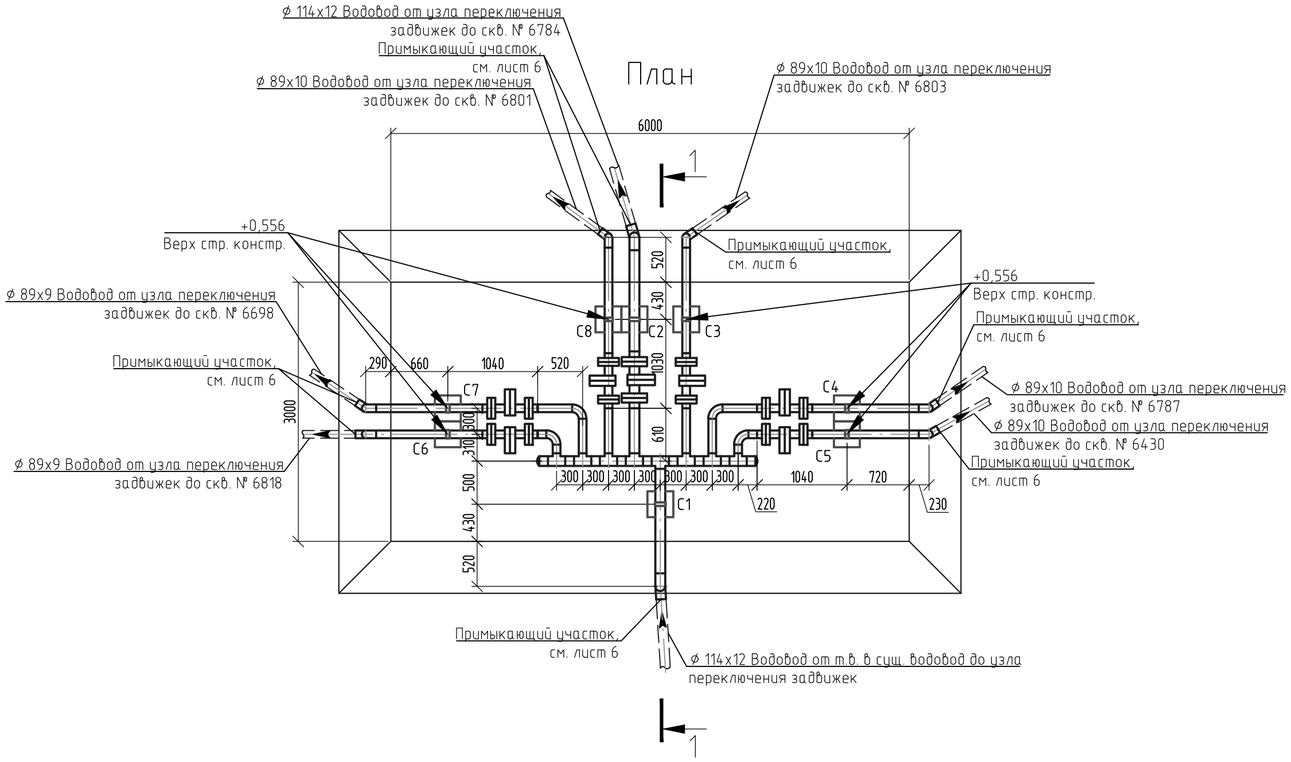

1 – 1

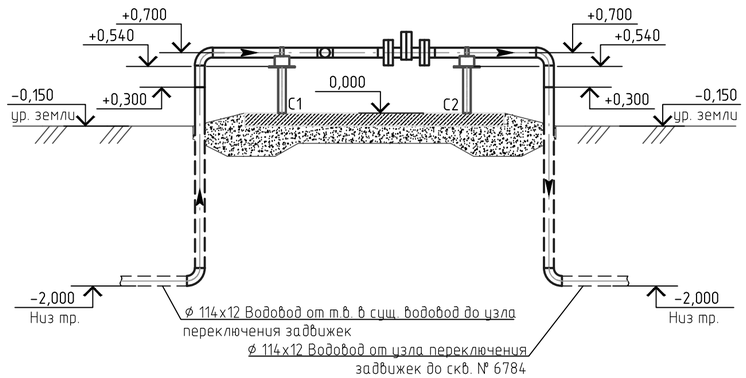

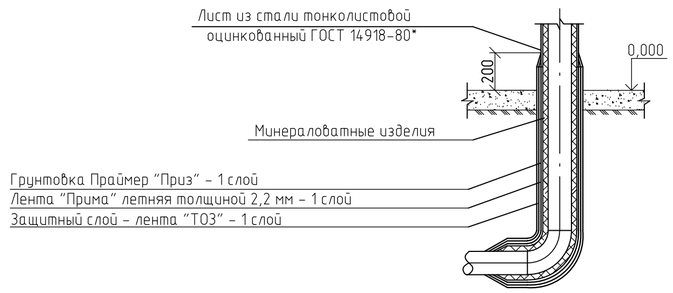

1 План расположения площадки см. лист 6.

2 За отметку 0,000 принята планировочная отметка верха площадки 152,90 м.

3 Крепление хомута опор 89-КХ-А11, 108-КХ-А11 по ТУ 1468-002-92040088-2011 к трубопроводам выполнить через электроизолирующие прокладки толщиной 4 мм, вырезанных из листа паронита ПЭ 4.0х330х200 ГОСТ 481-80*. Все фланцевые соединения трубопроводов заключить в кожухи.

Опору 108-КХ-А11 доработать под трубу диаметром 114.

4 Надпись о направлении потоков наносить стрелками в соответствии с требованиями МУ-УОВ/01-01 утв. приказом ГД-01/9 от 19.01.2018 г.

5 Строительные конструкции площадки и стойки на ней см. марку АС. Конструкции стоек показаны условно.

						Д003330220000-П-ИОС7-01-Ч-010			
						Обустройство Вятской площади Арланского нефтяного месторождения. Расширение куста № 7			
Изм.	Кол.уч.	Лист	№ док.	Подп.	Дата				
Разраб.		Аверина			10.22	Раздел 5 "Сведения об инженерном оборудовании, о сетях инженерно-технического обеспечения, перечень инженерно-технических мероприятий, содержание технологических решений". Подраздел 7 "Технологические решения". Книга 1 "Технология производства"	Стадия	Лист	Листов
Проверил		Юркин			10.22		П	10	
Н. контр.		Шешунова			10.22	Площадка узла переключения задвижек. Разрез	ООО "СВЗК"		
ГИП		Понасенко			10.22				

1:50

Согласовано

Взам. инв. №

Подп. и дата

Инв. №подл.